Serrure type industriel de haute qualité

LAKQ U2 (Breveté)

Serrure type industrielle pour portail battant avec coffre en aluminium thermolaqué et mécanisme en acier inoxydable. Nous conseillons cette serrure comme un standard pour toutes vos portes industrielles. Le réglage des pênes de 20 mm en continu permet un alignement parfait de votre mécanisme de fermeture. Un ancrage de 23 mm du pêne dormant en acier inoxydable massif assure un verrouillage sécurisé. Le modèle standard est fourni avec une paire de poignées en aluminium.

Option de couleur pour coffre

ZILV 6005 6009 7016 9005 9010

Spécifications

- ISO 9227 KTL / Electrophorèse cathodique résiste à 1000 heures de test brouillards salin
- Pêne demi-tour réversible facilement
- Ancrage de 23 mm du pêne de nuit en un tour de clé
- Rappel du pêne demi-tour à la clé
- 4 trous, fixation par 2 vis BTR
- Entraxe entre les pênes: 60 mm
- Réglage des pênes de 20 mm en continu sans démontage
- Mécanisme en acier inoxydable

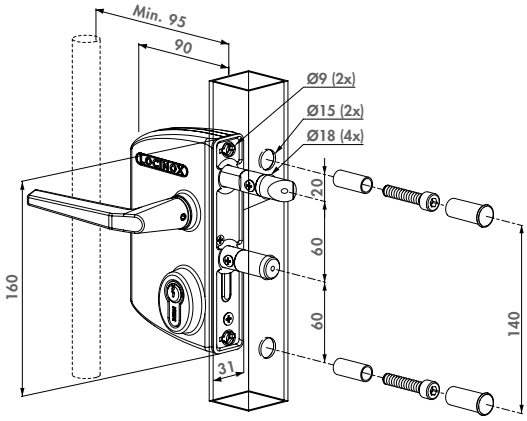

Gâches recommandées

SAKL QF

SHKL QF

MODULEC-SA

Codes de commande

Pour profils carrés	
LAKQ3030 U2L	Réglage de 30 mm à 50 mm
LAKQ4040 U2L	Réglage de 40 mm à 60 mm
LAKQ6060 U2L	Réglage de 60 mm à 80 mm
Pour profils ronds	
LARQ3030 U2L	Réglage de 30 mm à 50 mm
LARQ4040 U2L	Réglage de 40 mm à 60 mm
LARQ6060 U2L	Réglage de 60 mm à 80 mm
Pour profils plats	
LAPQ1010 U2L	Réglage de 10 mm à 30 mm

Poignées recommandées

3006M

3006I

3006D

KIDLOC

Poignées sortie facile et Accessoires

PUSHBAR-L-

3006PUSH

ROLLTOP

DRILL-FIX